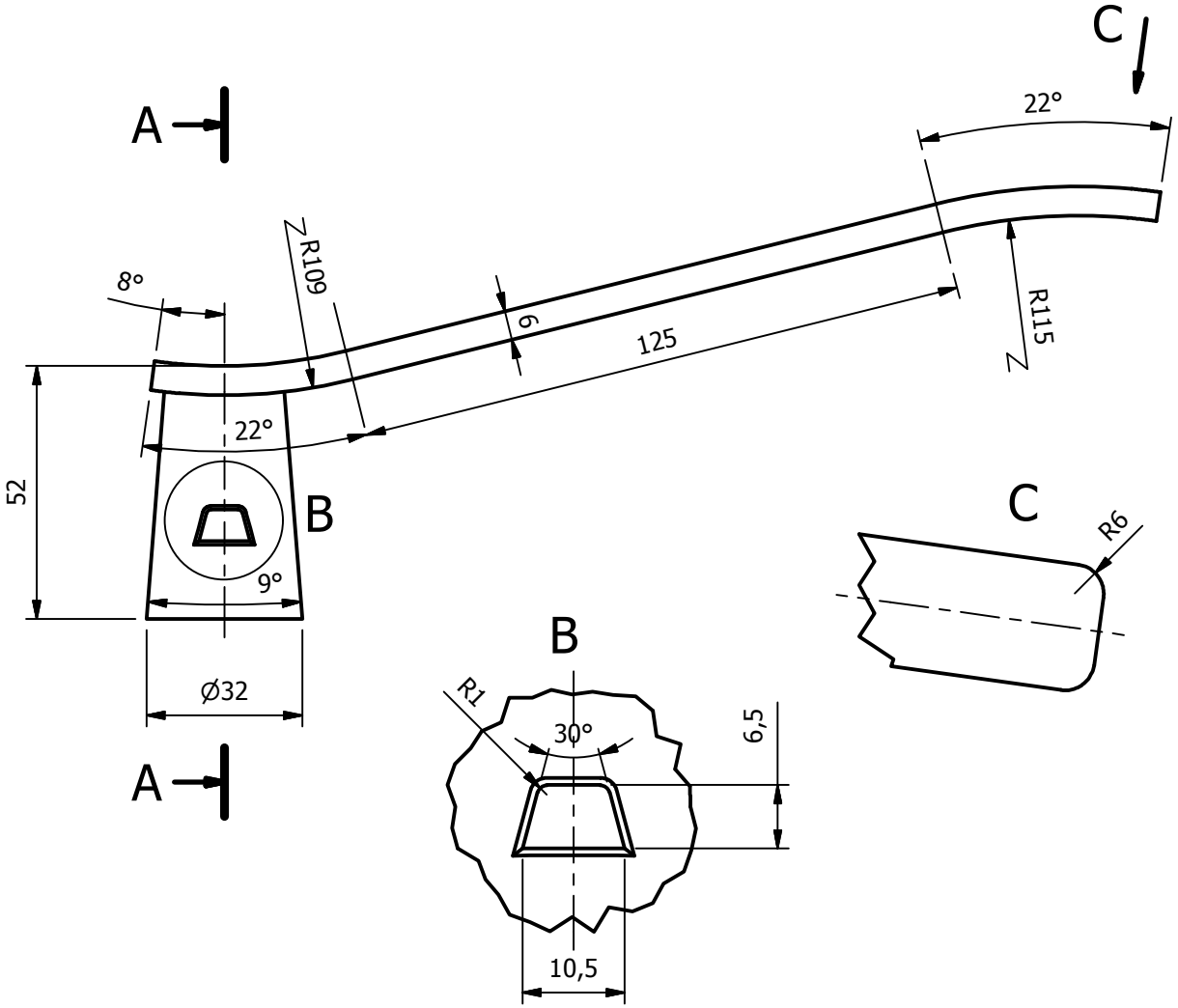

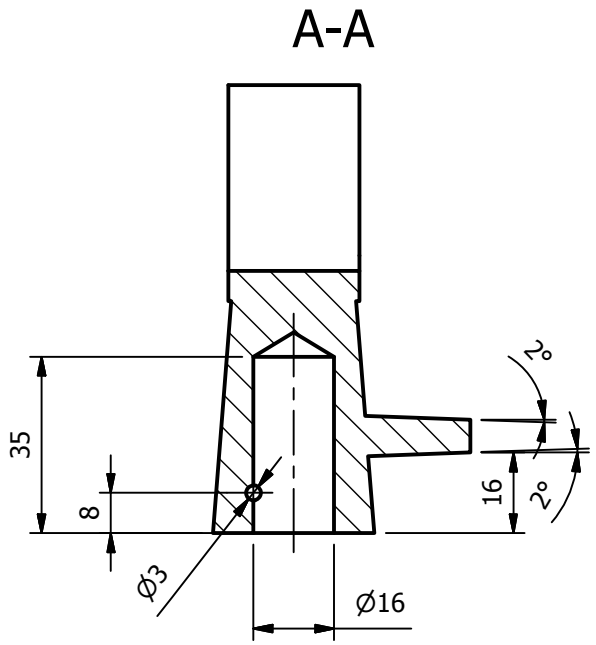

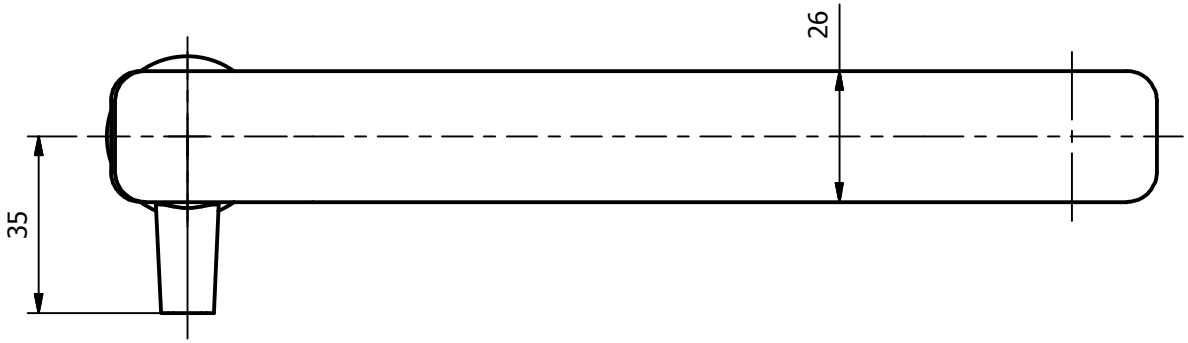

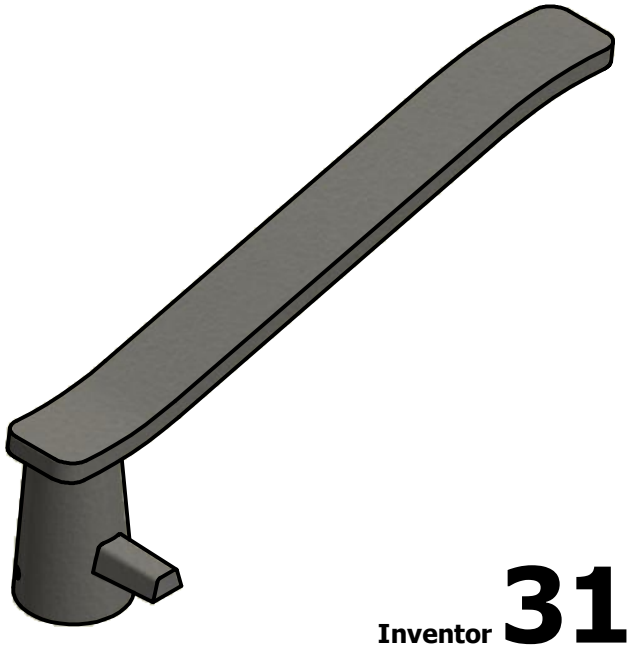

56011.601 mm^3